Bimetallthermometer

für Heizungsbau-Anwendungen

Datenblatt 20

Bimetall-Standardthermometer

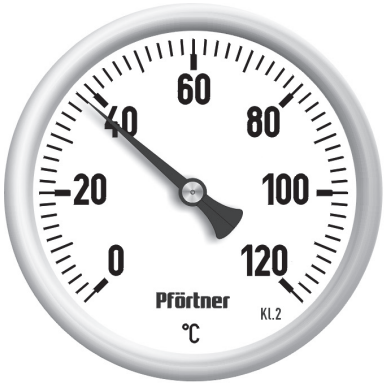

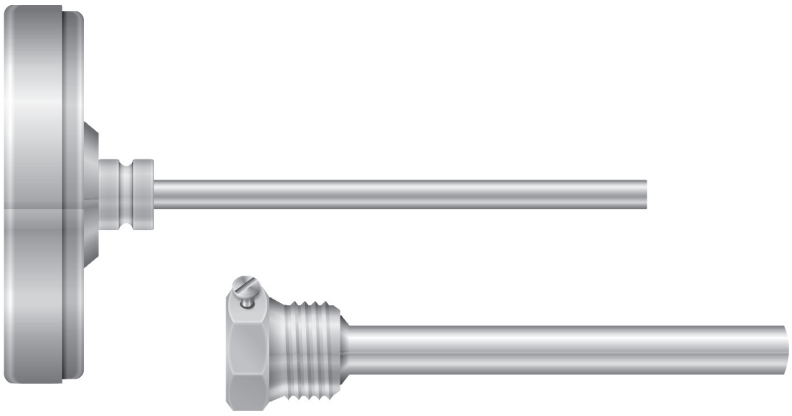

Allgemein
Low - Cost Bimetall - Zeigerthermometer
Bauform axial nach DIN EN 13190
Thermometer für Heizungsbau und Klimatechnik

Anzeigebereich
0 ... 120°C

Genauigkeit
Klasse 2 nach DIN EN 13190

Gehäuse
Gehäuse mit Übersteckring
Nenngrößen (NG): 63, 80, 100 mm
Schutzart IP 41 nach IEC 529

Gehäusematerial
Stahlblech verzinkt

Material Übersteckring
Stahl vernickelt

Skalen
Kunststoff - Skala

Sichtscheibe
Instrumentenglas

Anschluß
Vollmaterial Messingschutzrohr mit
Einschraubgewinde G½"

Anwendungen
Heizungsbau, Klimatechnik, Solartechnik

Schutzrohrausführung

Schutzrohr aus Messing, mit seitlicher Feststellschraube

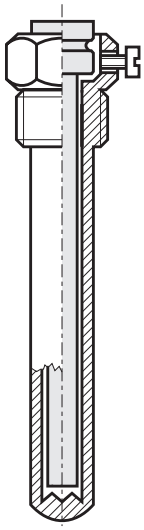

Mit seitlicher Feststellschraube

Zur Befestigung des Thermometers im Schutzrohr die Feststellschraube anziehen.

nach Datenblatt:
15.16

Revision 2.0 - 10/2004

Pförtner
Messtechnik GmbH & Co KG
38 165 Lehre - Wendhausen • In den Lohbalken 6 • Tel. +49 (0) 5309 / 9912 - 0 • Fax +49 (0) 5309 / 8065
mail@pfoertner-messtechnik.de • http: // www.pfoertner-messtechnik.de
Wir behalten uns vor, daß die technischen Angaben in diesem Datenblatt, jederzeit geändert und modifiziert werden können.

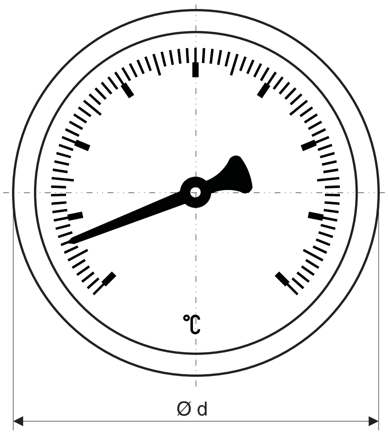

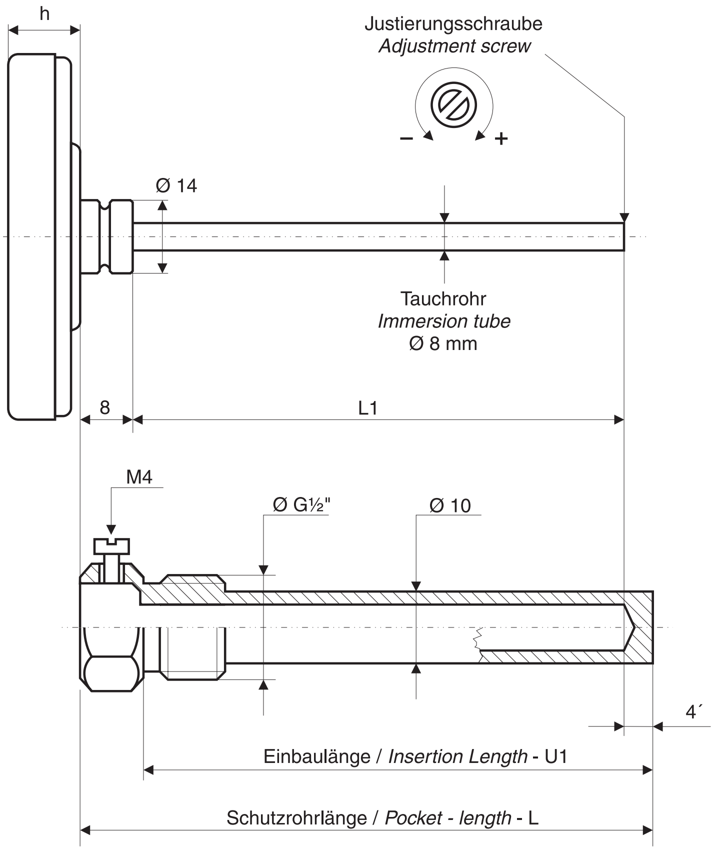

U1	L
42	50
60	67
100	108

Schutzrohr zum Einschrauben / *Protection tube with male thread*

Gehäusemaße	
Bestellcode	**C**
NG 63	3
NG 80	4
NG 100	5

Achtung:
Da das Thermometer am Tauchrohrende eine Korrekturschraube hat, darf es nur mit einem Schutzrohr in flüssigen Medien oder aggressiven Gasen verwendet werden.

Bestellschlüssel :

2	0	C	0	2	–	6	1	0	0	–	X	X	X	X	–	1	5	1	6

Zur Bestellung bitte <u>alle</u> leeren Stellen vollständig ausfüllen.

Die entsprechenden Kennzahlen für alle freien Stellen finden Sie in den obenstehenden Tabellen

Bitte bei Bestellung im Klartext angeben:

Einbaulänge (L_1):

☐ 42 ☐ 60 ☐ 100